MONTAGEANLEITUNG

Manuell höhenverstellbare Schreibtische Thea und Timo

Tischplatte: Melaminharz, HPL, schwer entflammbar (B1) oder Massivholz

Melaminharz-Tischplatte (HPL/B1/Massivholz auch möglich)
- Spanplatte nach DIN 68765 (beidseitig dekorbeschichtet)
- mit 2 mm ABS-Kante umleimt
- hygienisch unbedenklich bei Berührung mit Lebensmitteln, einfach zu reinigen

Hochwertiges Schreibtischgestell Modell Thea/Timo, manuell höhenverstellbar
- stabile Stahlkonstruktion 40 x 80 x 2 mm
- Höhenverstellung Thea: 63,5 - 83,0 cm (ohne Tischplatte)
- Höhenverstellung Timo: 62,0 - 81,5 cm (ohne Tischplatte)
- Raster Höhenverstellung: 2 cm
- Ausleger Thea: 30 x 70 mm Stahlprofil
- Ausleger Timo: 14 x 70 mm Stahl mit Inox-Abdeckung
- abriebfeste Kunststoffbodengleiter für sicheren Stand inkl. Niveauausgleich bis zu 10 mm
- Farbe Thea: komplett Polyester pulverbeschichtet
- Farbe Timo: Abdeckung-Ausleger Inox, Beine Polyester pulverbeschichtet

Thea

Timo

Zur Auswahl
- Dekor Tischplatte
- Tischplattenstärke
- Tischplattengröße
- Gestellfarbe

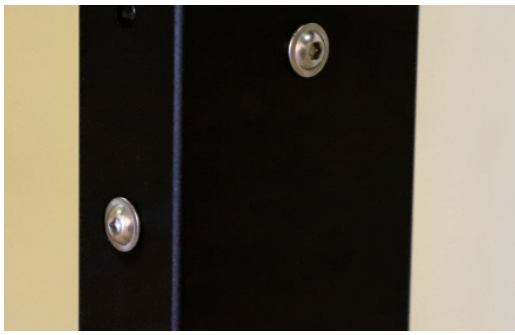

Tischplattentiefe
70 cm | 80 cm

Tischplattenbreite
120 cm | 140 cm | 160 cm | 180 cm | 200 cm | 210 cm

Thea:	25 mm	66,0-85,5 cm	150 kg auf die Fläche verteilt
	30 mm	66,5-86,0 cm	150 kg auf die Fläche verteilt
	40 mm	67,5-87,0 cm	150 kg auf die Fläche verteilt
Timo:	25 mm	64,5-84,0 cm	150 kg auf die Fläche verteilt
	30 mm	65,0-84,5 cm	150 kg auf die Fläche verteilt
	40 mm	66,0-85,5 cm	150 kg auf die Fläche verteilt

Standard-Dekore

Ahorn | Akazie | Bardolino Eiche | Buche | Corbridge Eiche | Lichtgrau | Porzellan-weiß

Gestellfarben

Schwarz | Aluminium | Lichtgrau | Inox

Weitere Farben auf Anfrage nach RAL möglich!

Tischkönig GmbH | Dekan-Lippert-Str. 1 | 95158 Kirchenlamitz
Tel. 0 92 85 / 96 89 44-0 | Fax: 0 92 85 / 96 89 44-99

Wir statten Sie aus!
www.tischkoenig-shop.de

Manuell höhenverstellbare Schreibtische Thea und Timo

Tischplatte: Melaminharz, HPL, schwer entflammbar (B1) oder Massivholz

Teileliste

Nr.	Bezeichnung	Stück
1	Tischbein inkl. Höhenverstellung mit	2
	Halbrundkopf-Schrauben M6x20	4
2	Ausleger	2
3	Zylinderschraube	
	Timo: M6x50, Thea: M6x30	8
4	Bodengleiter Ø 56 mm, Gewinde: 8x13 mm	4
5	Traverse kurz (50 cm), 30x40 mm	2
6	Traverse lang*, 30x40 mm	2
7	Zylinderschraube M6x16	12
8	Tischplatte	1
9	Holzschraube 4,5x25 mm Kreuzschlitz	10
10	Inbus-Schlüssel	1

***Übersicht Längen**

Tischplatte	Traverse
120 cm	110 cm
140 cm	130 cm
160 cm	150 cm
180 cm	170 cm
200 cm	190 cm
210 cm	190 cm

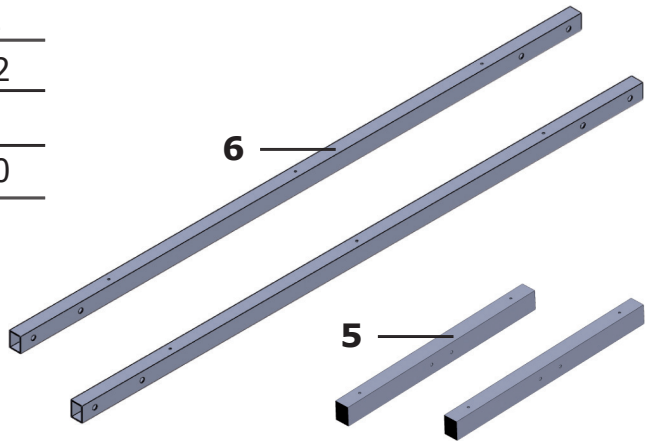

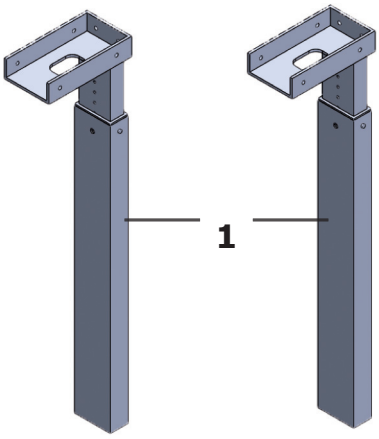

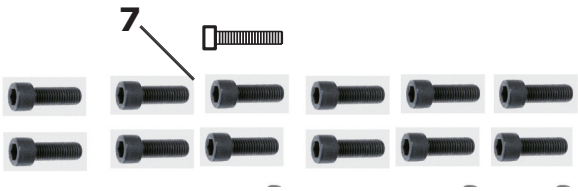

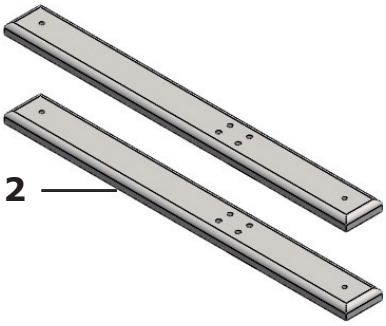

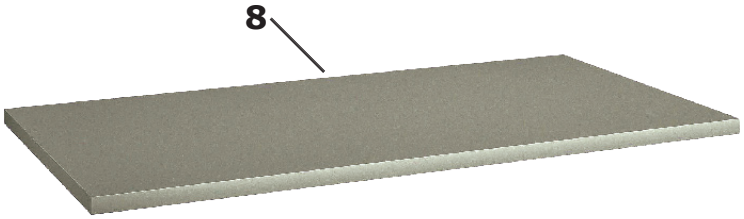

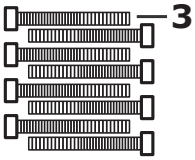

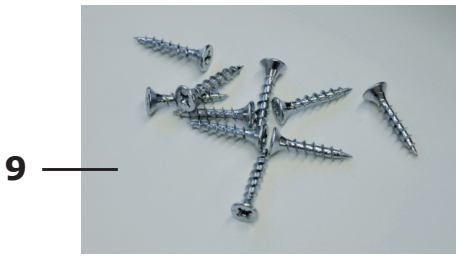

Tischkönig GmbH | Dekan-Lippert-Str. 1 | 95158 Kirchenlamitz
Tel. 0 92 85 / 96 89 44-0 | Fax: 0 92 85 / 96 89 44-99

Wir statten Sie aus!
www.tischkoenig-shop.de

Montageanleitung für Schreibtische THEA / TIMO

1. Material / Werkzeug bereit legen:
   - ☐ Tischplatte
   - ☐ Gestellteile
   - ☐ Zubehör: Schrauben und Bodengleiter
   - ☐ Werkzeug: Akku-Schrauber (Kreuzschlitz), Inbus-Schlüssel

2. Montage Ausleger/Tischbeine

TEILE
- ☐ 2x Tischbein inkl. Höhenverstellung (Nr. 1)
- ☐ 2x Ausleger (Nr. 2)
- ☐ 8x Zylinderschraube Timo: M6x50 | Thea M6x30 (Nr. 3)
- ☐ 4x Bodengleiter Ø 56 mm, Gewinde: 13 mm (Nr. 4)
- ☐ 1x Inbus-Schlüssel (Nr. 10)

MONTAGE
-> Tischbein auf Ausleger stellen/halten und an den Bohrungen ausrichten
-> auf der Ausleger-Unterseite 4 Stück Zylinderschraube (Timo: M6x50 | Thea M6x30) eindrehen bis das Tischbein fest ist
-> auf Ausleger-Unterseite die Bodengleiter eindrehen (2 Bodengleiter pro Ausleger)
-> beim 2. Tischbein wiederholen

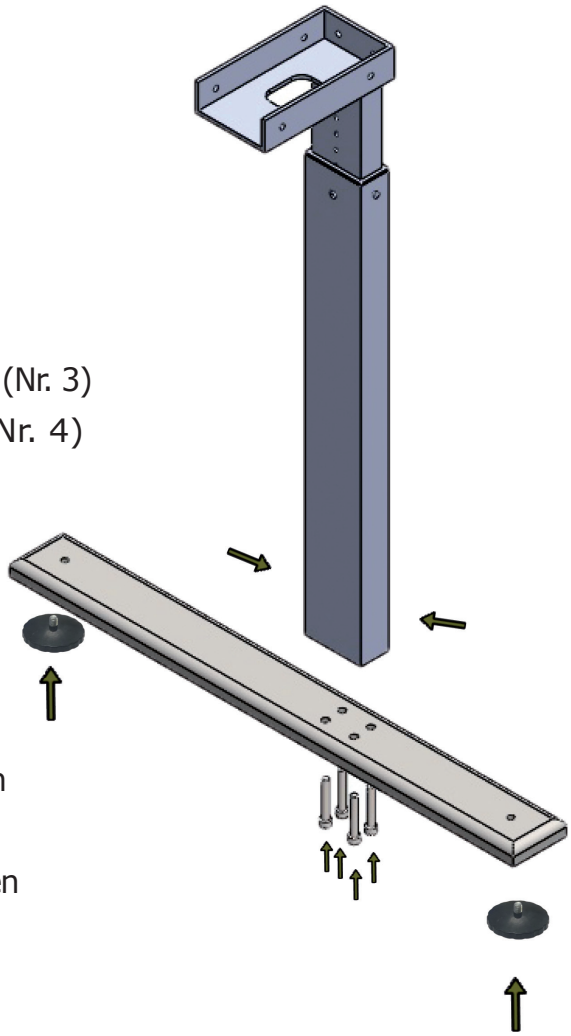

Tischkönig GmbH | Dekan-Lippert-Str. 1 | 95158 Kirchenlamitz
Tel. 0 92 85 / 96 89 44-0 | Fax: 0 92 85 / 96 89 44-99

Wir statten Sie aus!
www.tischkoenig-shop.de

Montageanleitung für Schreibtische Thea / Timo

3. Montage Tischbeine/kurze Traversen

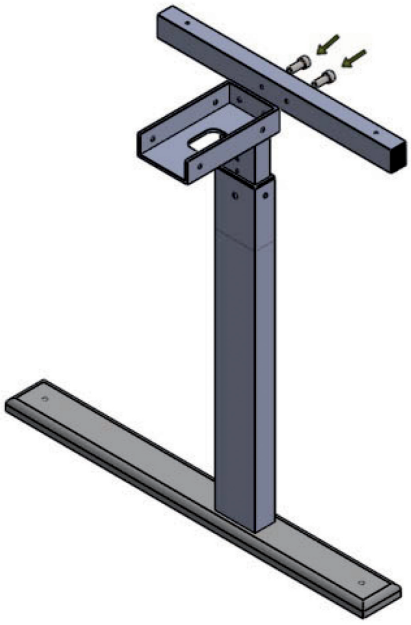

TEILE

☐ 2x Tischbein inkl. Ausleger
☐ 2x Traverse kurz (50 cm) (Nr. 5)
☐ 4x Zylinderschraube M6x16 (Nr. 7)
☐ 1x Inbus-Schlüssel (Nr. 10)

MONTAGE

-> kurze Traverse (50 cm) an die Außenseite des Tischbeins halten und an den Bohrungen ausrichten
-> an der Außenseite die 2 Stück Zylinderschraube M6x16 eindrehen bis die Traverse fest mit dem Tischbein verbunden ist

***Übersicht Längen**

Tischplatte	Traverse
120 cm	110 cm
140 cm	130 cm
160 cm	150 cm
180 cm	170 cm
200 cm	190 cm
210 cm	190 cm

4. Montage Tischbeine/Traversen

TEILE

☐ 2x Tischbein inkl. Ausleger
☐ 2x Traverse lang* (Nr. 6)
☐ 8x Zylinderschraube DIN 912, M6x20 (Nr. 7)
☐ 1x Inbus-Schlüssel (Nr. 9)

MONTAGE

-> lange Traverse (Länge siehe Übersicht) an der Außenseite der Montageprofile nach den Bohrungen ausrichten
-> mit Zylinderschraube DIN 912, M6x20 befestigen
-> Vorgang auf anderer Seite wiederholen

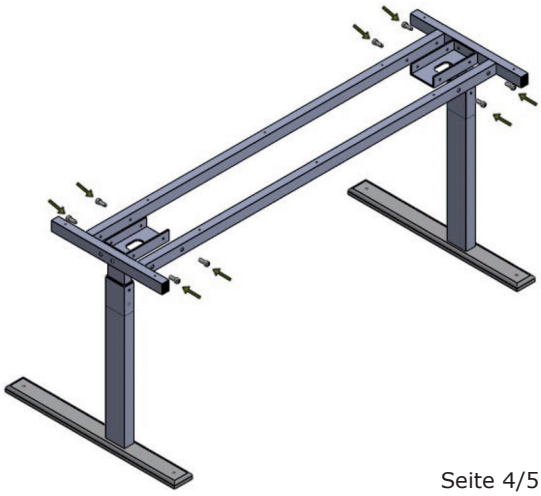

Tischkönig GmbH | Dekan-Lippert-Str. 1 | 95158 Kirchenlamitz
Tel. 0 92 85 / 96 89 44-0 | Fax: 0 92 85 / 96 89 44-99

Wir statten Sie aus!
www.tischkoenig-shop.de

5. Montage Gestell/Tischplatte

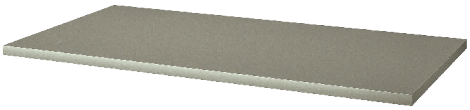

TEILE

- ☐ 1x montiertes Gestell
- ☐ 1x Tischplatte (Nr. 8)
- ☐ 10x Holzschraube 4,5x25 mm Kreuzschlitz (Nr. 9)
- ☐ 1x Akku-Schrauber

MONTAGE

-> Tischplatte auf die Oberseite legen

-> Gestell auf den Kopf drehen und
auf die Tischplatte legen

-> mit Hilfe des Zollstocks das Gestell ausrichten*
(langer Ausleger muss mit TP bündig sein!)

-> mit dem Akku-Schrauber die Holzschrauben durch
das Gestell in die Tischplatte drehen
(Bohrungen des Gestells beachten!)

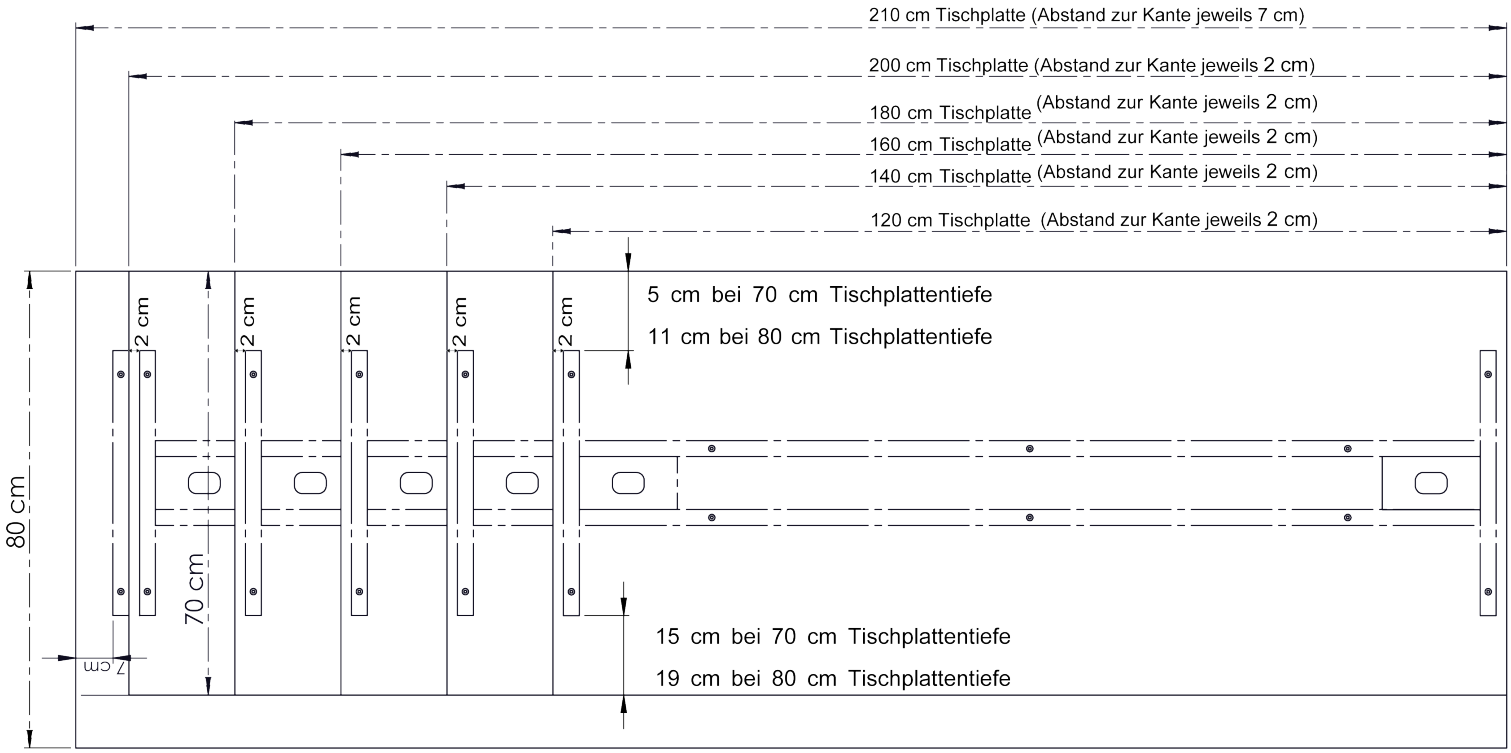

Tischkönig GmbH | Dekan-Lippert-Str. 1 | 95158 Kirchenlamitz
Tel. 0 92 85 / 96 89 44-0 | Fax: 0 92 85 / 96 89 44-99

Wir statten Sie aus!
www.tischkoenig-shop.de