Montageanleitung TRANSPORTWAGEN FÜR TISCHE

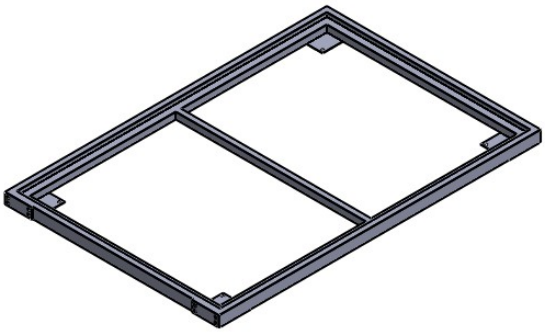

1x Transportwagen Gestell

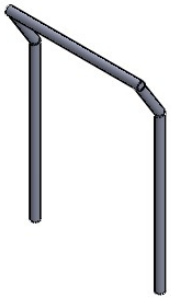

1 x Bügel / Griff

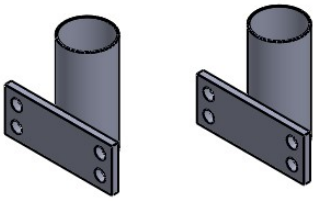

2 x Hülsen für Bügel/Griff

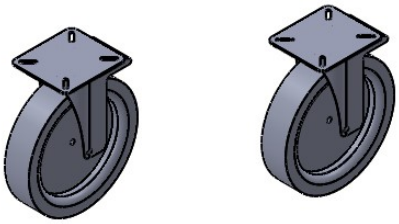

2x Reifen für Transportwagen ohne Bremse
2x Reifen für Transportwagen mit Bremse

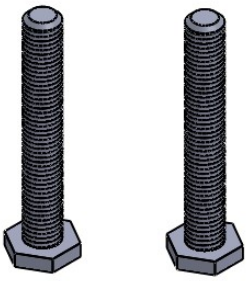

16 x M8 x12mm Schrauben

8 x M8 x15mm Schrauben

tisch könig®
deutschlandweit die günstigsten Preise!*

1

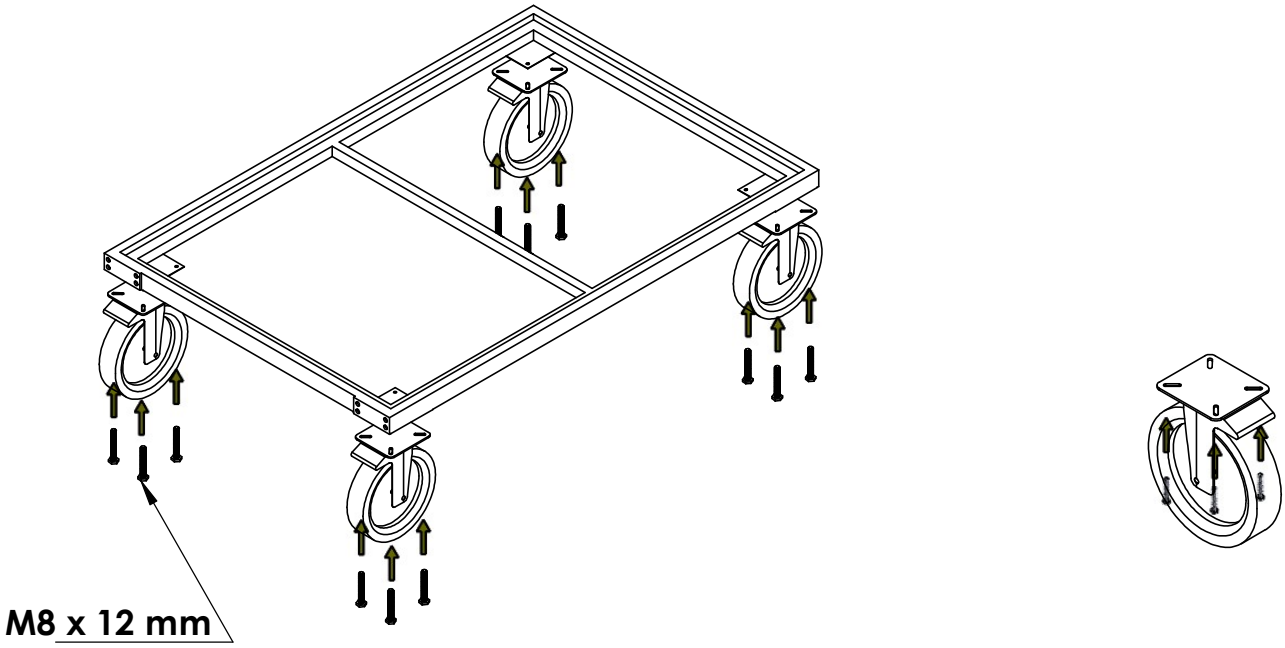

2

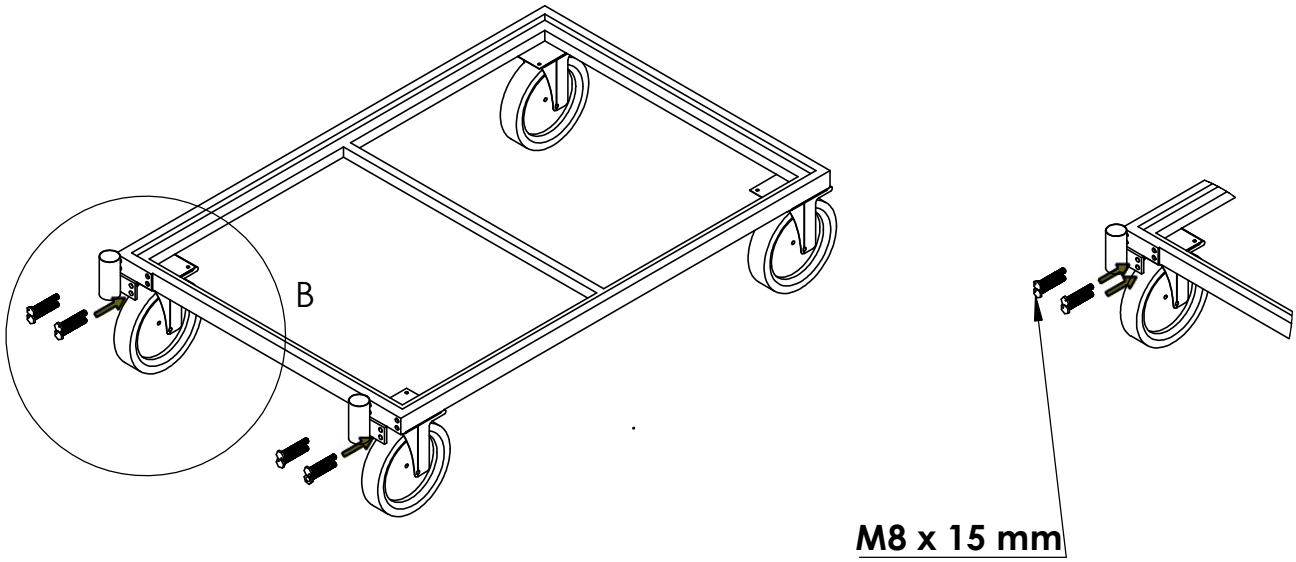

tischkönig®
deutschlandweit die günstigsten Preise!*

3

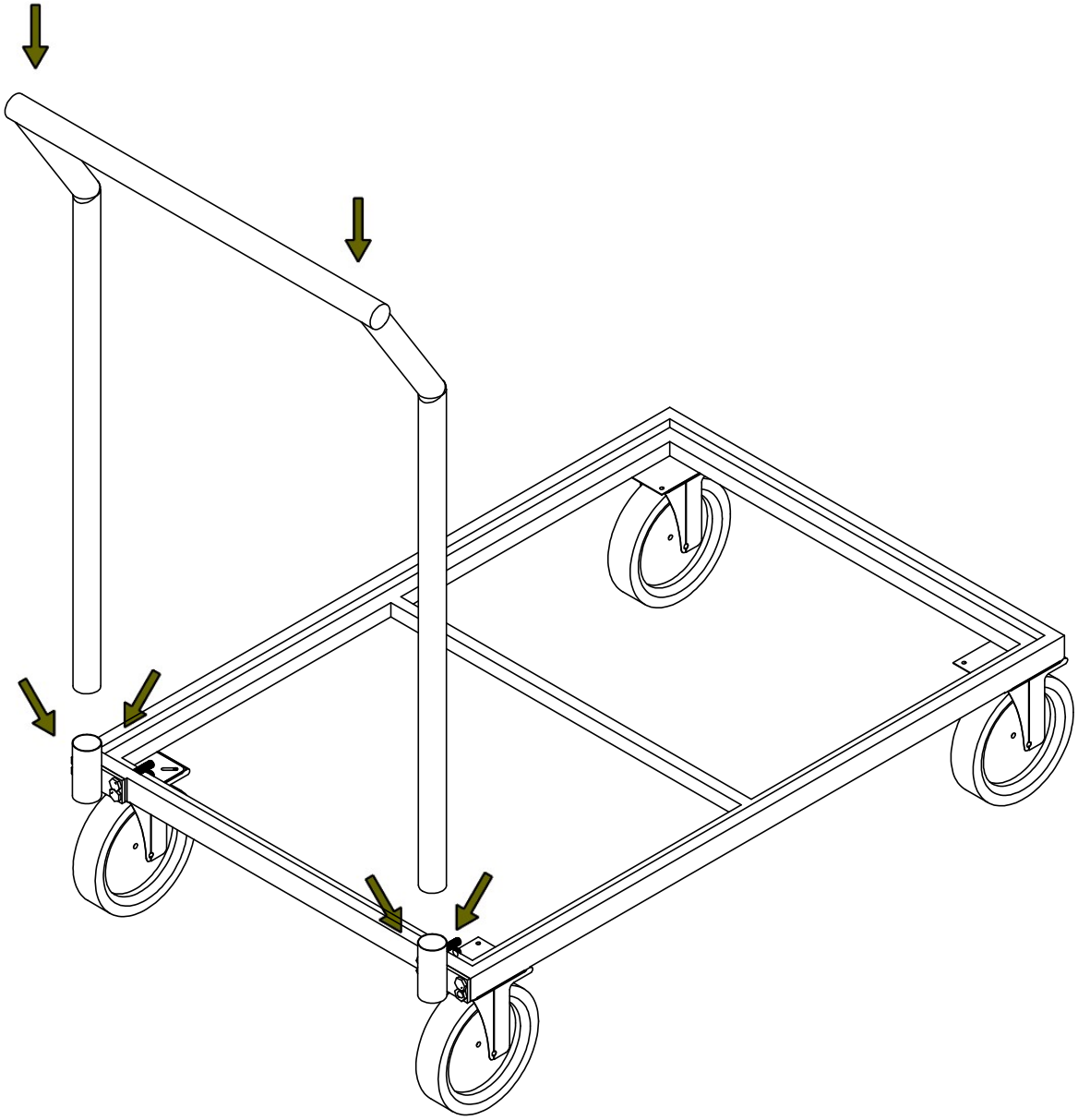

tisch könig®
deutschlandweit die günstigsten Preise!*